https://interior-center.ru/

Венеция СТП



1200	750	570

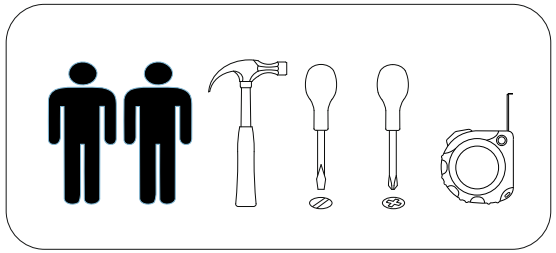

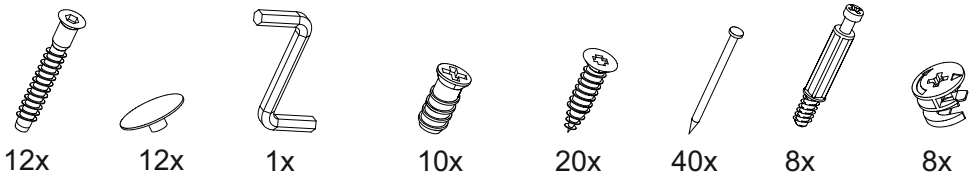

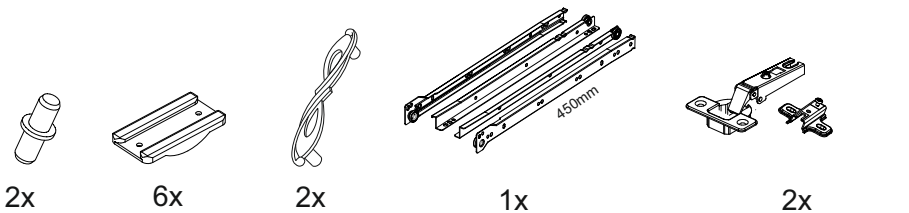

№ дет.	Деталь/Detail	Размер/Size	Кол-во/ Quantity	№ упак./ № pack
1	Бок левый/Side left	730x540	1	1/2
2	Бок правый/Side right	730x540	1	1/2
3	Бок левый/Side left	730x540	1	1/2
4	Вязка/Connecting element	368x540	1	1/2
5	Вязка/Connecting element	784x400	1	1/2
6	Крышка/Top	1200x570	1	1/2
7	Задняя стенка ящика/Back side	311x90	1	1/2
8	Бок ящика левый/Side left	450x90	1	1/2
9	Бок ящика правый/Side right	450x90	1	1/2
10	Цоколь/Socle	368x100	1	1/2
11	Фасад ящика/Front	146x396	1	1/2
12	Фасад/Front	480x396	1	1/2
13	Задняя стенка ЛДВП/Back side	630x395	1	1/2
14	Дно ящика ЛДВП/Drawer bottom	450x340	1	1/2

15

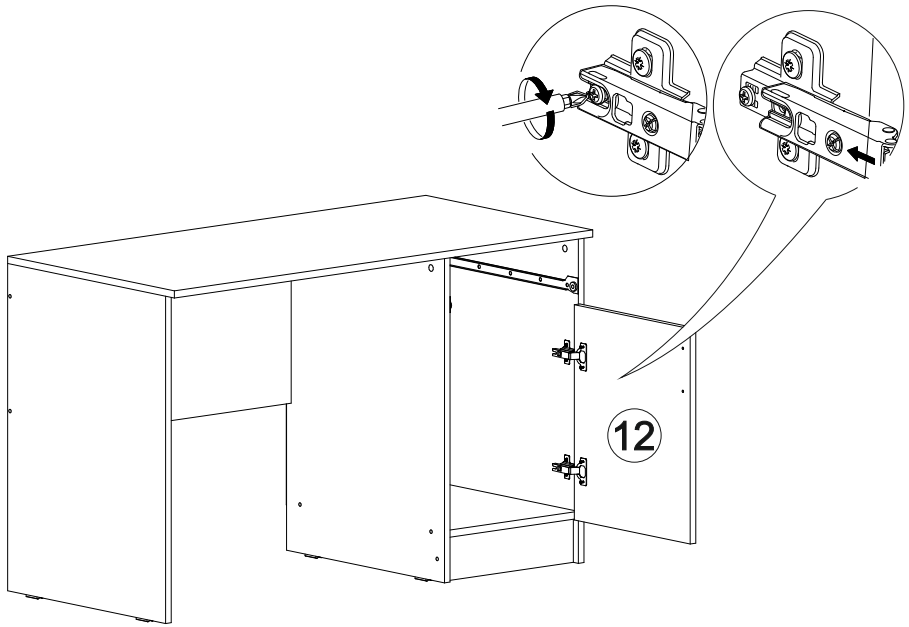

16

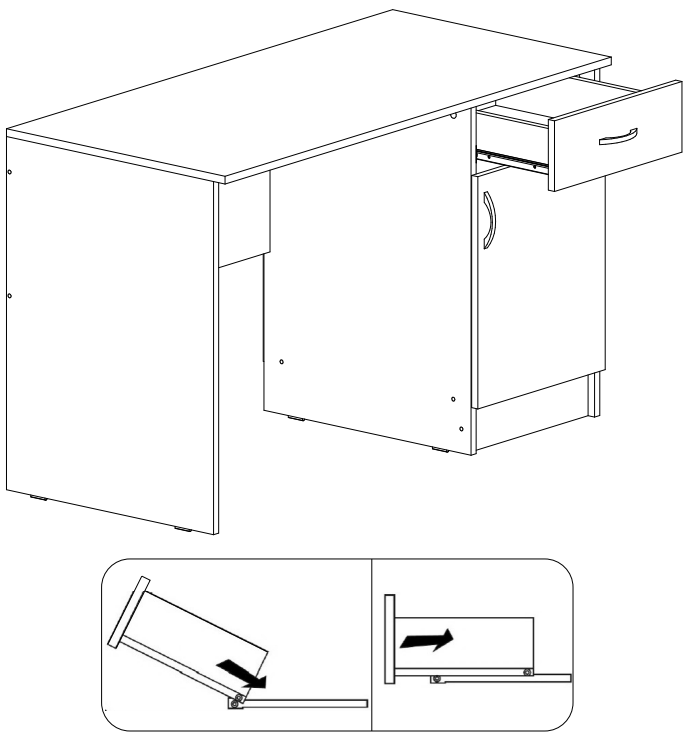

1

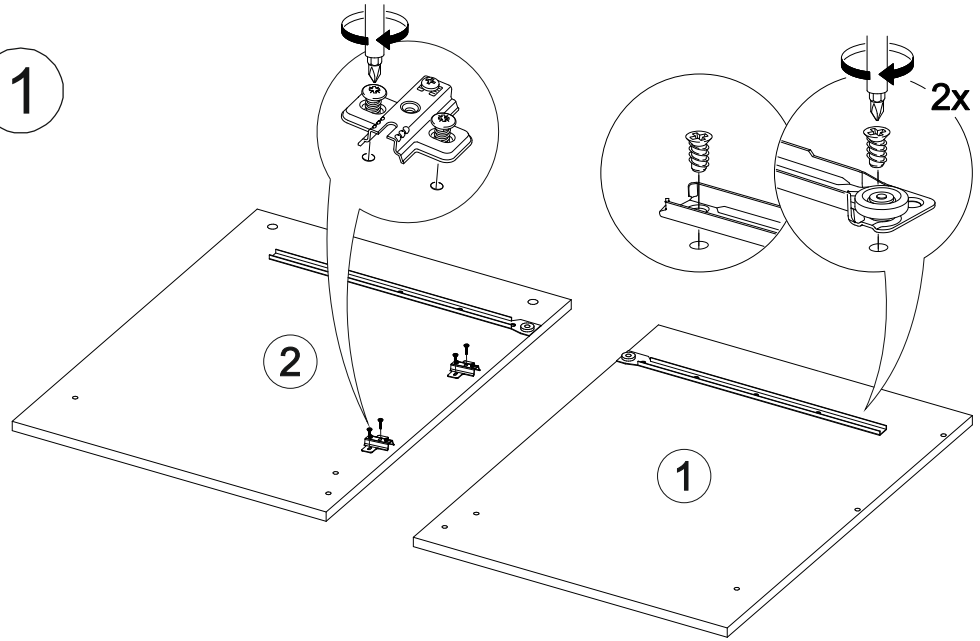

2

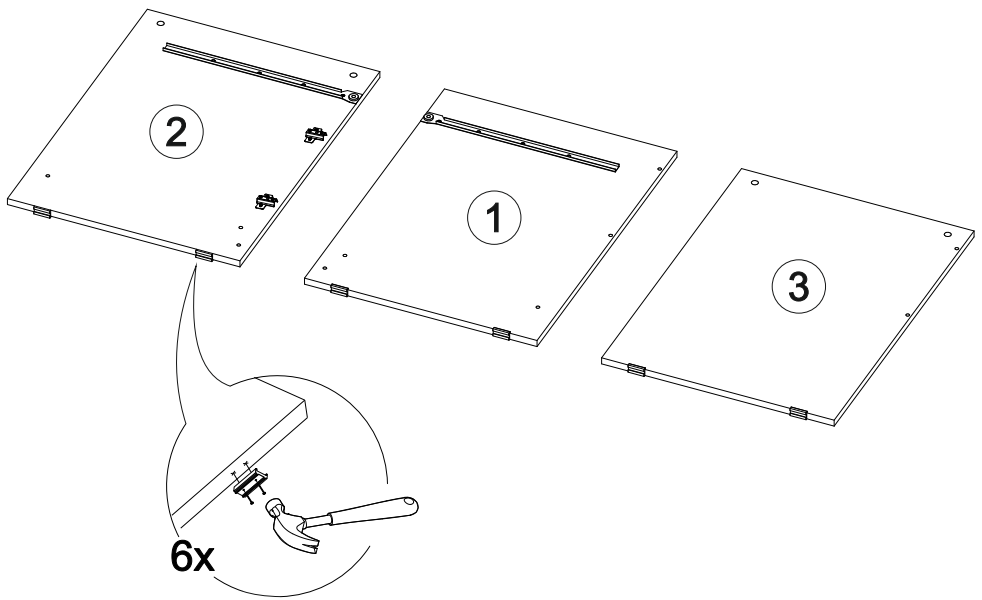

3

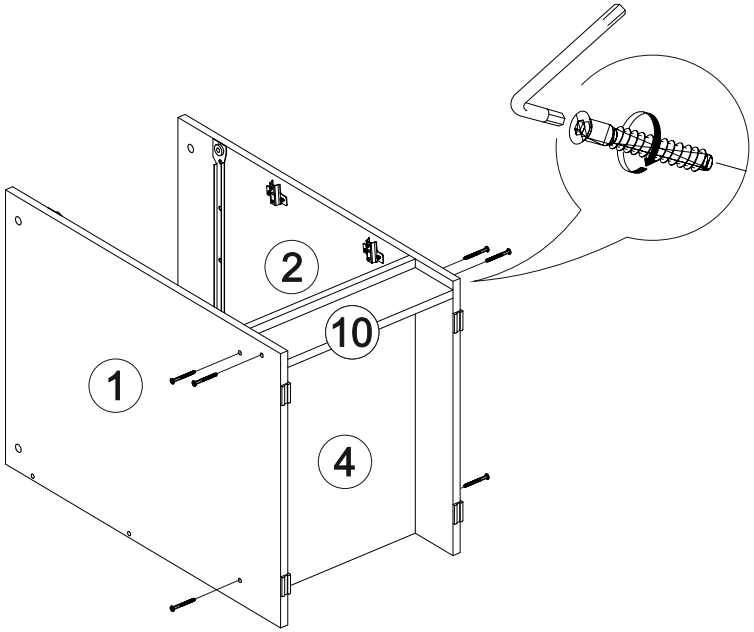

4

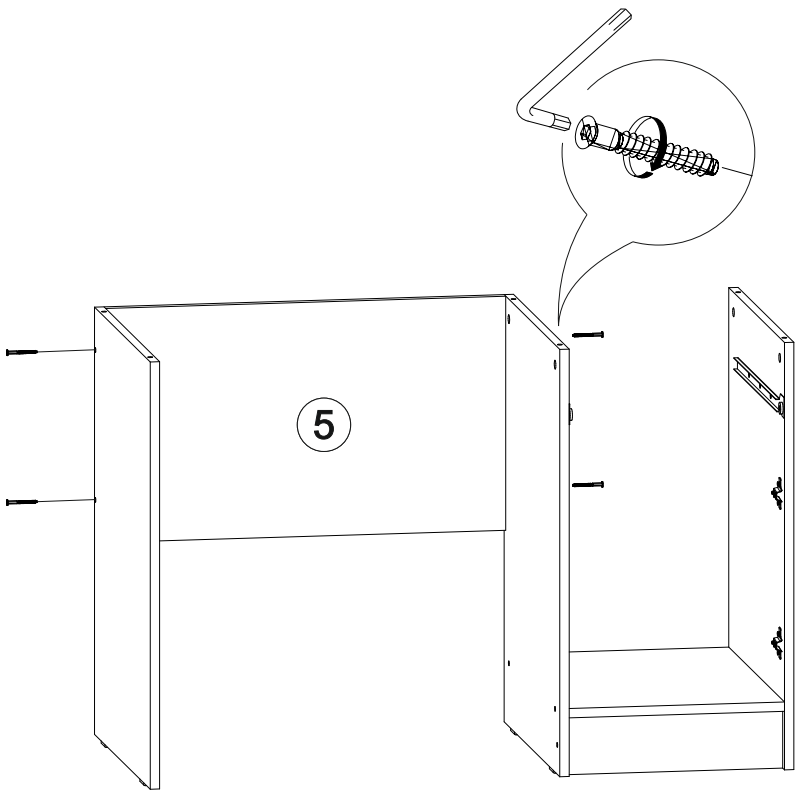

13

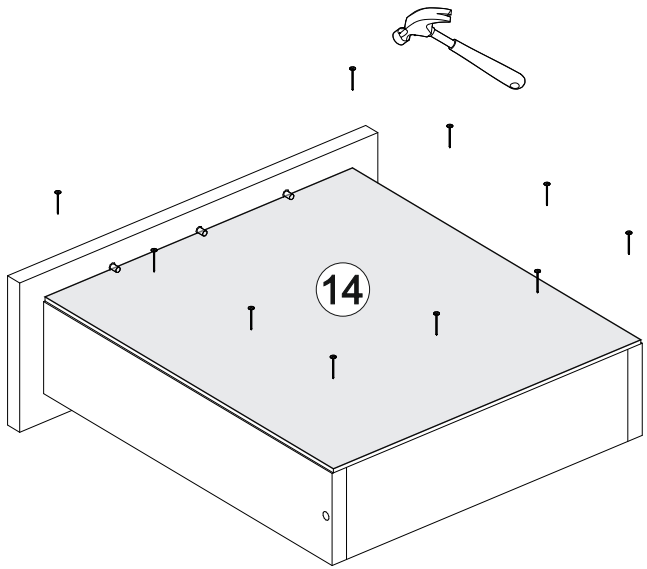

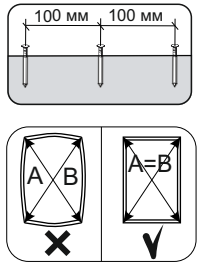

14

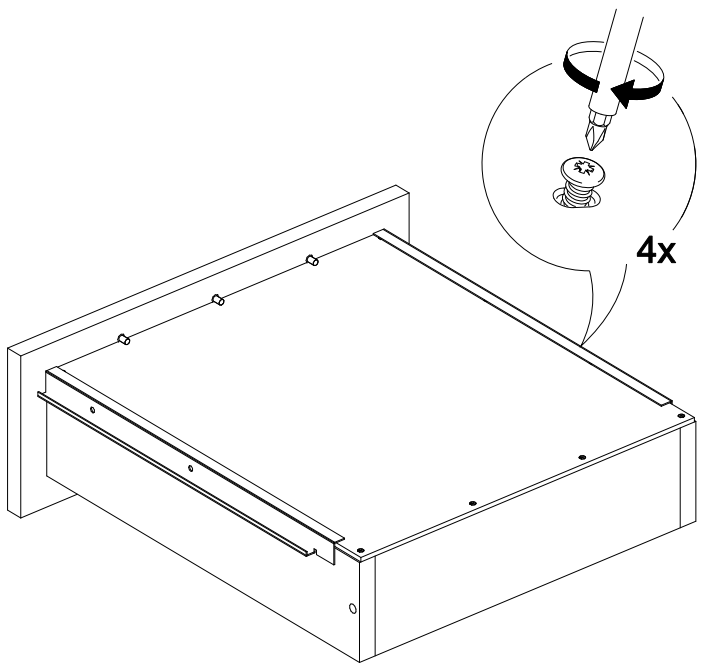

11

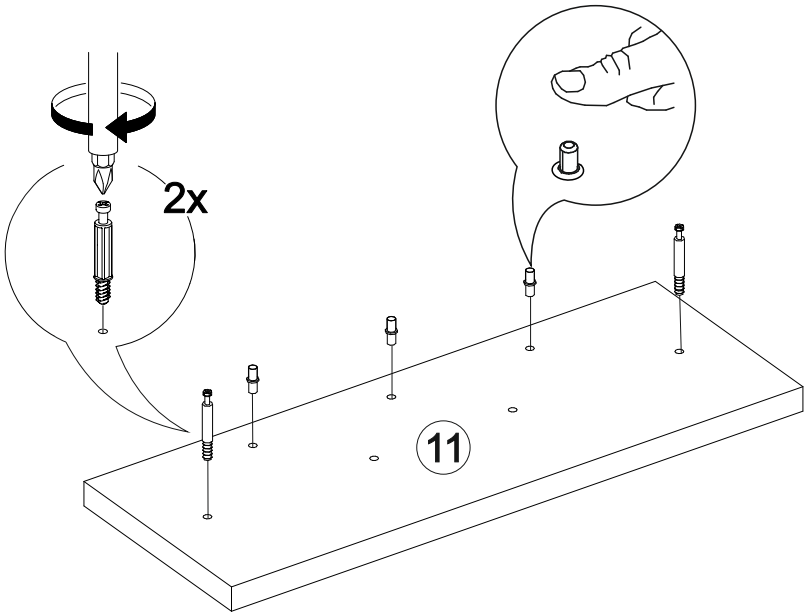

5

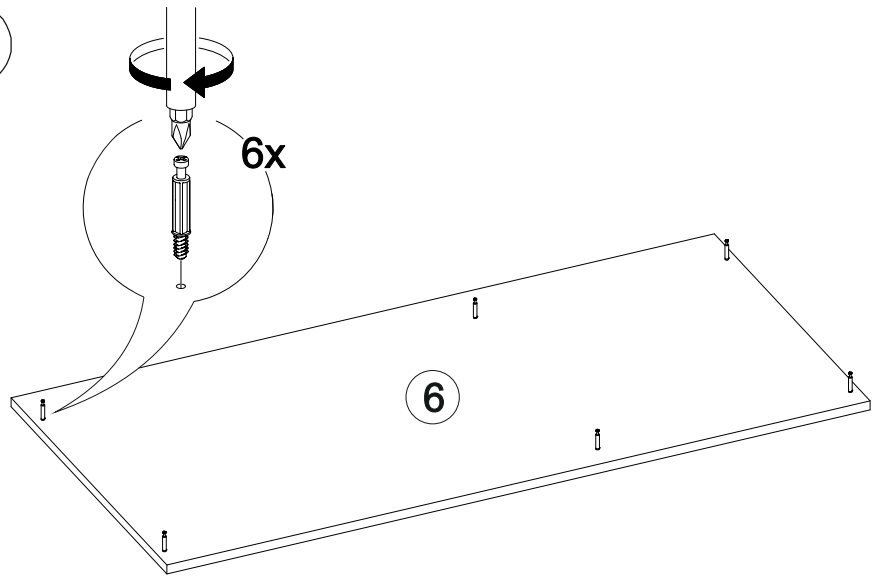

12

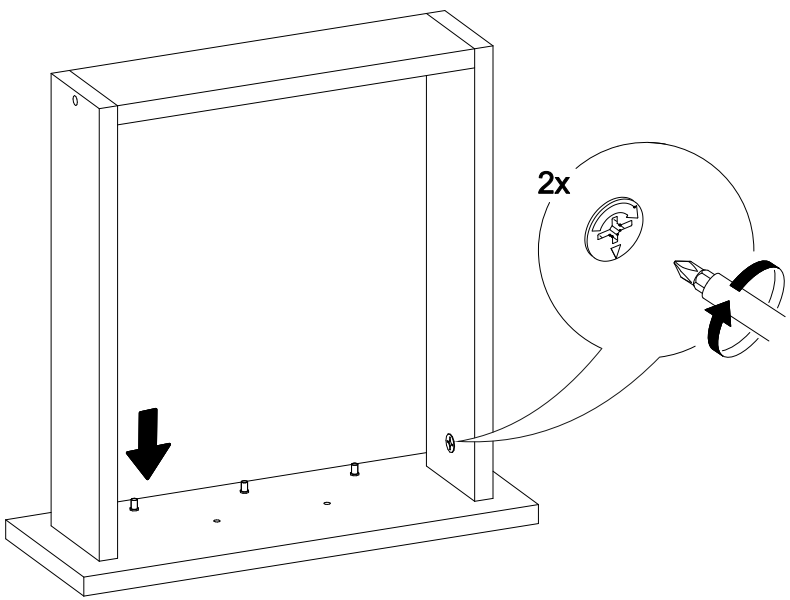

6

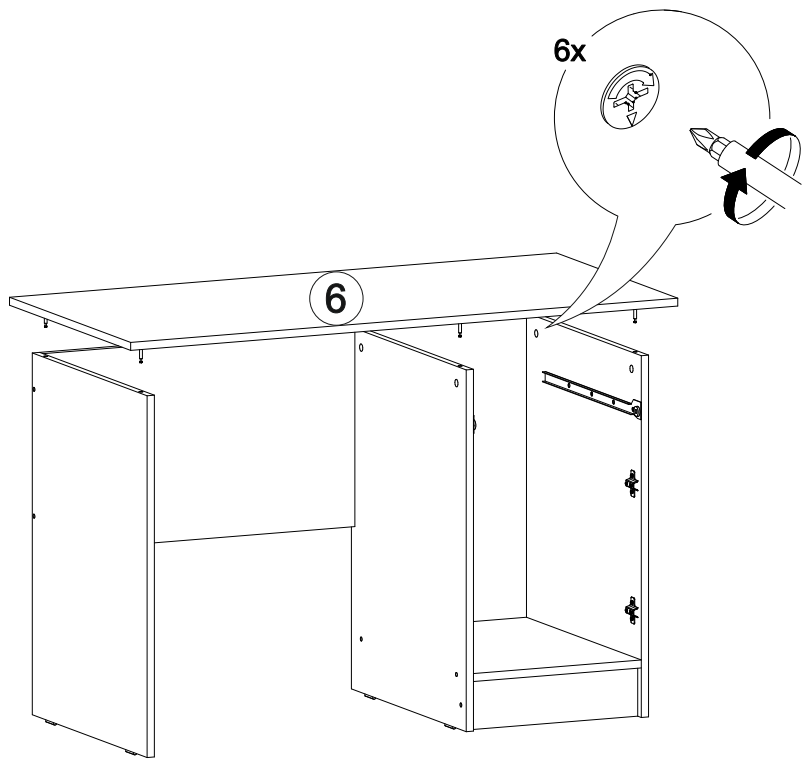

7

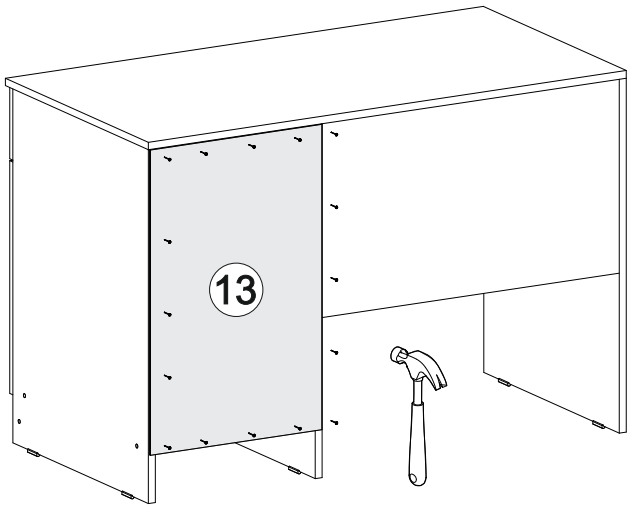

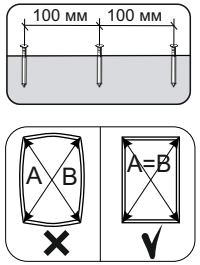

8

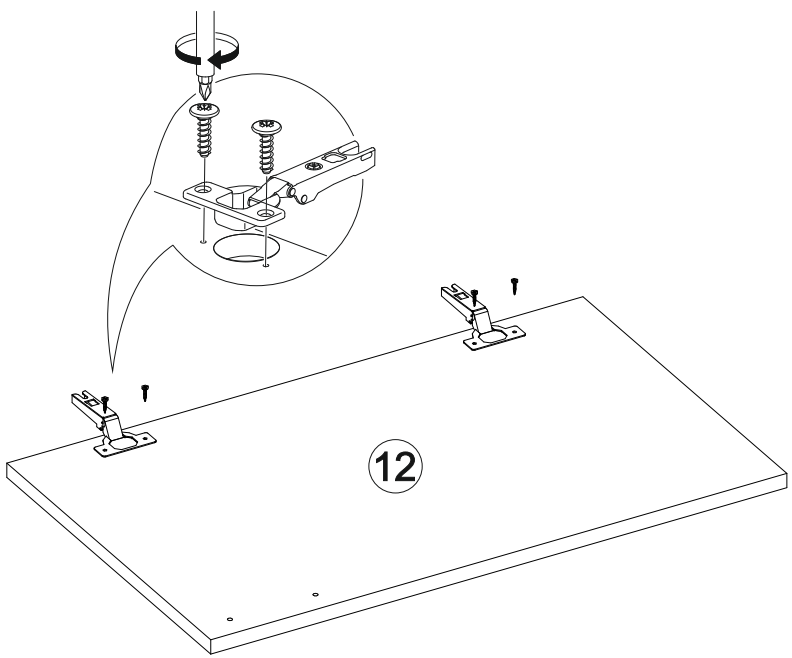

9

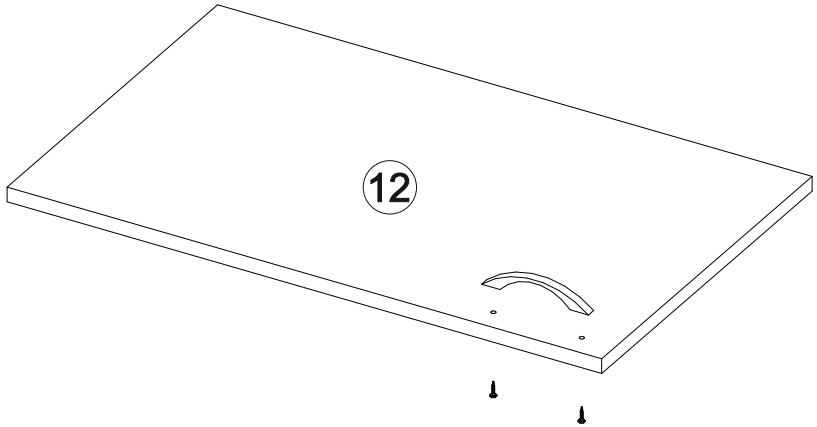

10

